ROZVADĚČ REOV

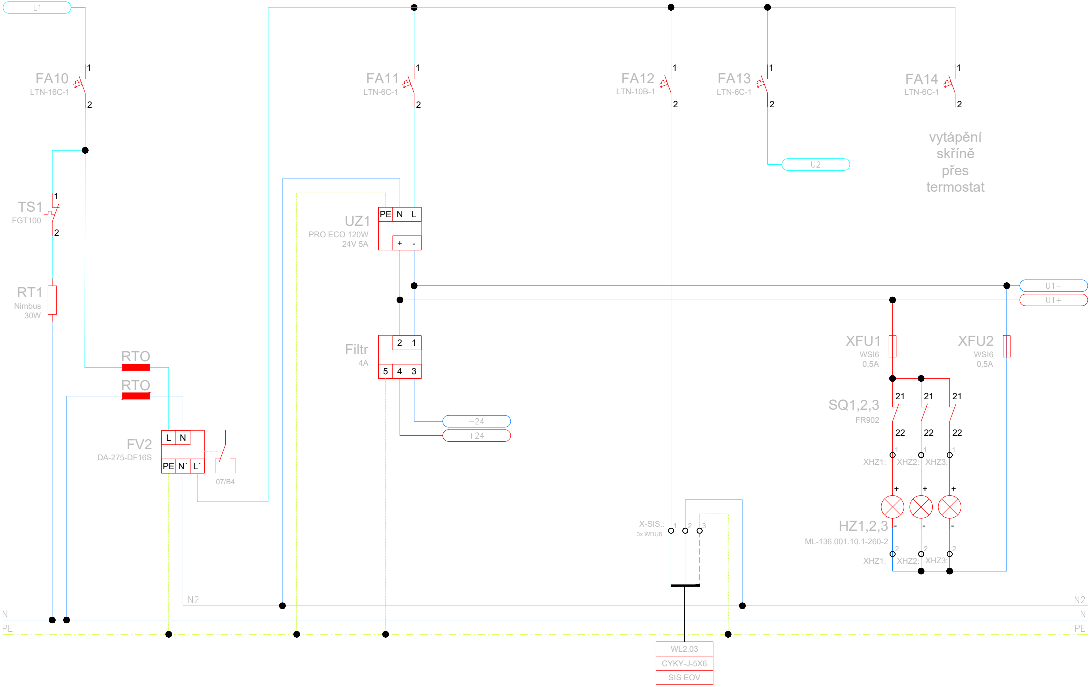
L1
FA10
LTN-16C-1
1
2
FA11
LTN-6C-1
1
2
FA12
LTN-10B-1
1
2
FA13
LTN-6C-1
1
2
FA14
LTN-6C-1
1
2
U2
vytápění
skříně
přes
termostat
TS1
FGT100
1
2
RT1
Nimbus
30W
UZ1
PRO ECO 120W
24V 5A
PE
N
L
+
-
U1−
U1+
Filtr
4A
2
1
5
4
3
−24
+24
XFU1
WSI6
0,5A
XFU2
WSI6
0,5A
SQ1,2,3
FR902
21
21
21
22
22
22
XHZ1:
XHZ2:
XHZ3:
1
1
1
+
+
+
HZ1,2,3
ML-136.001.10.1-260-2
-
-
-
2
2
2
XHZ1:
XHZ2:
XHZ3:
RTO
RTO
FV2
DA-275-DF16S
L
N
PE
N´
L´
07/B4
X-SIS.:
3x WDU6
1
2
3
N2
N2
N
N
PE
PE
WL2.03
CYKY-J-5X6
SIS EOV

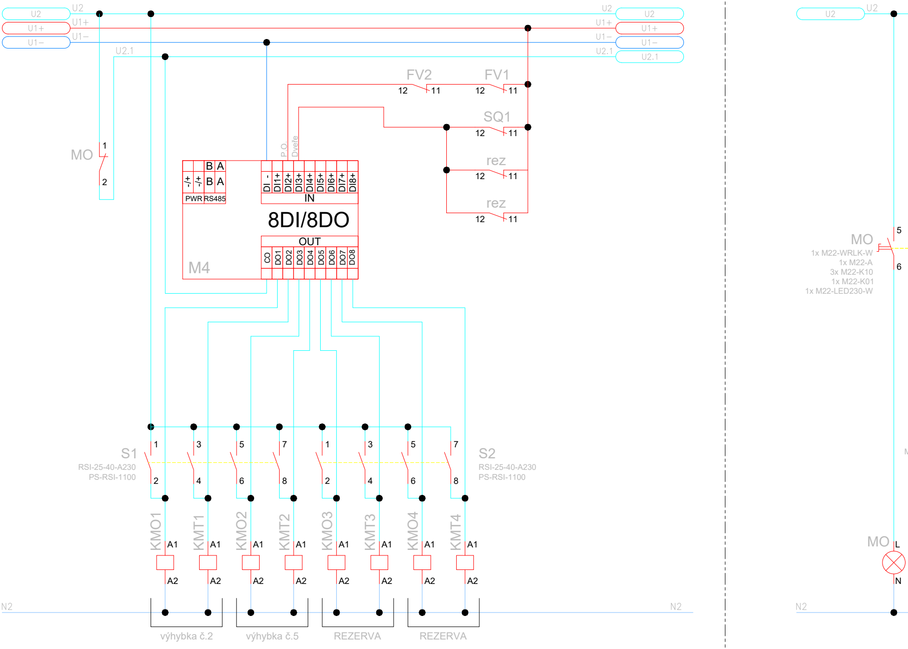
U2
U1+
U1−
U2.1
U2
U1+
U1−
U2.1
FV2
12
11
FV1
12
11
SQ1
12
11
rez
12
11
rez
12
11
MO
1
2
P.O.
Dveře
B
A
-/+
-/+
B
A
PWR
RS485
DI -
DI1+
DI2+
DI3+
DI4+
DI5+
DI6+
DI7+
DI8+
IN
8DI/8DO
OUT
CO
DO1
DO2
DO3
DO4
DO5
DO6
DO7
DO8
M4
S1
RSI-25-40-A230
PS-RSI-1100
1
2
3
4
5
6
7
8
1
2
3
4
5
6
7
8
S2
RSI-25-40-A230
PS-RSI-1100
KMO1
KMT1
KMO2
KMT2
KMO3
KMT3
KMO4
KMT4
A1
A2
N2
N2
výhybka č.2
výhybka č.5
REZERVA
REZERVA
U2
U2
MO
1x M22-WRLK-W
1x M22-A
3x M22-K10
1x M22-K01
1x M22-LED230-W
5
6
MO
L
N
N2

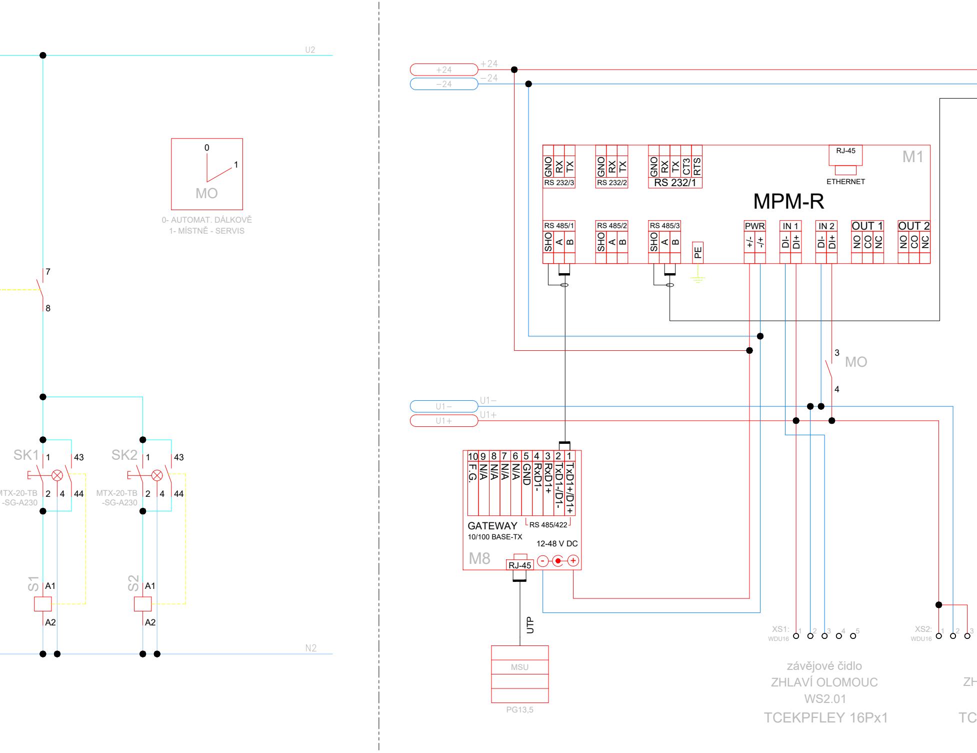
U2
0
1
MO
0- AUTOMAT. DÁLKOVĚ
1- MÍSTNĚ - SERVIS
7
8
SK1
1
43
MTX-20-TB
-SG-A230
2
4
44
SK2
1
43
MTX-20-TB
-SG-A230
2
4
44
S1
A1
A2
S2
A1
A2
N2
+24
+24
−24
−24
GNO
RX
TX
RS 232/3
GNO
RX
TX
RS 232/2
GNO
RX
TX
CT3
RTS
RS 232/1
RJ-45
ETHERNET
M1
MPM-R
RS 485/1
SHO
A
B
RS 485/2
SHO
A
B
RS 485/3
SHO
A
B
PE
PWR
+/-
-/+
IN 1
DI-
DI+
IN 2
DI-
DI+
OUT 1
NO
CO
NC
OUT 2
NO
CO
NC
3
MO
4
U1−
U1−
U1+
U1+
10
9
8
7
6
5
4
3
2
1
F.G.
N/A
N/A
N/A
N/A
GND
RxD1-
RxD1+
TxD1-/D1-
TxD1+/D1+
GATEWAY
10/100 BASE-TX
RS 485/422
12-48 V DC
M8
RJ-45
-
+
UTP
MSU
PG13,5
XS1:
WDU16
1
2
3
4
5
XS2:
WDU16
1
2
3
závějové čidlo
ZHLAVÍ OLOMOUC
WS2.01
TCEKPFLEY 16Px1
ZH
TC

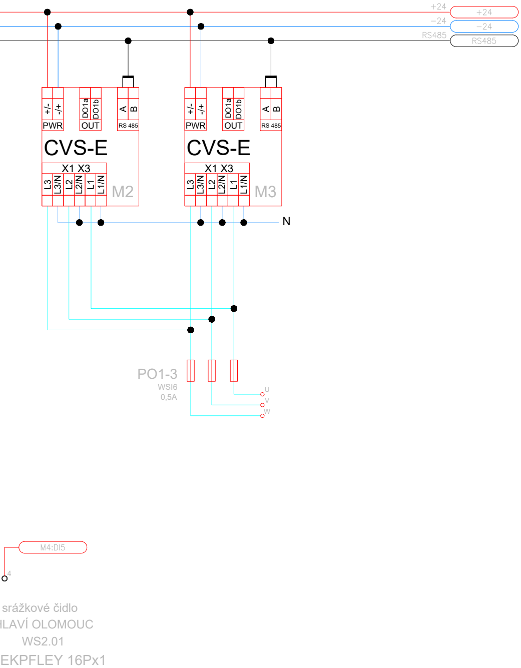
+24
−24
RS485
+24
−24
RS485
+/-
-/+
DO1a
DO1b
A
B
PWR
OUT
RS 485
CVS-E
X1 X3
L3
L3/N
L2
L2/N
L1
L1/N
M2
+/-
-/+
DO1a
DO1b
A
B
PWR
OUT
RS 485
CVS-E
X1 X3
L3
L3/N
L2
L2/N
L1
L1/N
M3
N
PO1-3
WSI6
0,5A
U
V
W
M4:DI5
4
srážkové čidlo
LAVÍ OLOMOUC
WS2.01
EKPFLEY 16Px1

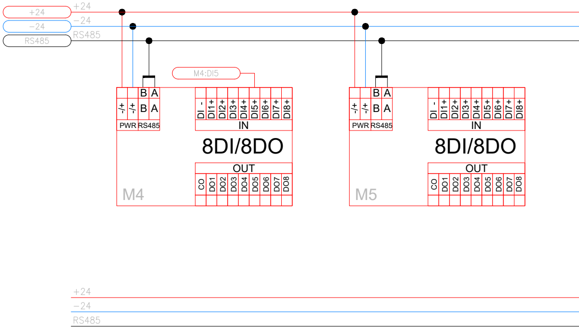
+24
−24
RS485
+24
−24
RS485
M4:DI5
-/+
-/+
B
A
B
A
PWR
RS485
DI -
DI1+
DI2+
DI3+
DI4+
DI5+
DI6+
DI7+
DI8+
IN
8DI/8DO
OUT
CO
DO1
DO2
DO3
DO4
DO5
DO6
DO7
DO8
M4
-/+
-/+
B
A
B
A
PWR
RS485
DI -
DI1+
DI2+
DI3+
DI4+
DI5+
DI6+
DI7+
DI8+
IN
8DI/8DO
OUT
CO
DO1
DO2
DO3
DO4
DO5
DO6
DO7
DO8
M5
+24
−24
RS485

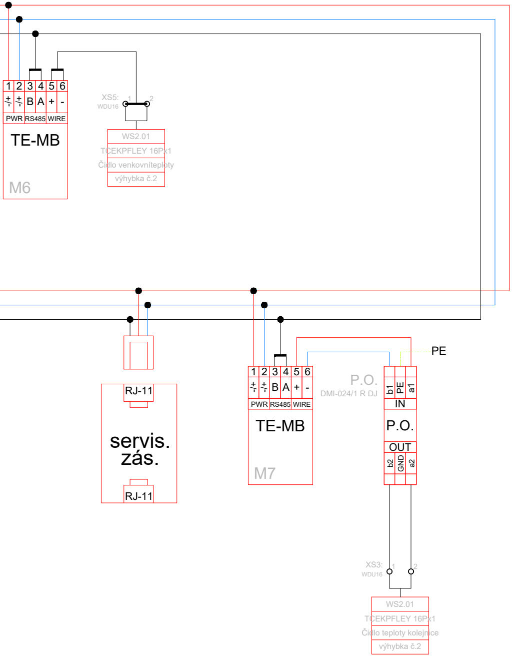
1
2
3
4
5
6
B
A
+
-
PWR
RS485
WIRE
TE-MB
M6
XS5:
WDU16
1
2
WS2.01
TCEKPFLEY 16Px1
Čidlo venkovníteploty
výhybka č.2
RJ-11
servis.
zás.
RJ-11
1
2
3
4
5
6
B
A
+
-
PWR
RS485
WIRE
TE-MB
M7
P.O.
DMI-024/1 R DJ
PE
b1
PE
a1
IN
P.O.
OUT
b2
GND
a2
XS3:
WDU16
1
2
WS2.01
TCEKPFLEY 16Px1
Čidlo teploty kolejnice
výhybka č.2

Jiná ověření:

Paré:

Orientační schéma:

Razítko oprávněné osoby:

Podpis: Datum:

Revize:	Datum:	Popis:	Kontroloval:
000	28.02.2025	Definitivní odevzdání dokumentace	Ing. Marek Vývoda

Stavebník/Investor: **Správa železnic, státní organizace**
Adresa: **Dlážděná 1003/7, 110 00 Praha 1**
Zástupce investora: **Oblastní ředitelství Ostrava**
Muglinovská 1038/5, 702 00 Ostrava
Adresa: **Nerudova 1, 779 00 Olomouc**

Zhotovitel díla: **Signal Projekt s.r.o.**
Adresa: Vídeňská 55, 639 00 Brno
Kontakt: T: +420 543 233 962
E: projekce@signalprojekt.cz

Zhotovitel části/objektu: **Signal Projekt s.r.o.**
Adresa: Vídeňská 55, 639 00 Brno
Kontakt: T: +420 543 233 962
E: projekce@signalprojekt.cz

Hlavní projektant (HIP): **Ing. Marek Vývoda**
Specialista: **Ing. Marek Vývoda**

Název stavby/akce: **Prostá rekonstrukce trati v úseku Olomouc - Blatec - projekt elektro objektů**
Označení investora: **S635240033**
Zakázka: **24-108-35-341**

Název části: Ohřev výměn (elektrický, plynový)
Označení části: **D.2.3.4**

Název objektu/dílčí části: **ŽST Blatec - elektrický ohřev výhybek**
Označení objektu/komplexu: **SO 03.6**

Název přílohy: Schéma REOV - ovládácí část
Název dílčí části přílohy:
Číslo přílohy (typ/pořadí): **10**

Odpovědný projektant:
Ing. Marek Vývoda

Zpracovatel přílohy:
Ing. Marek Vývoda

Měřítko: -
Formáty: [9 x A4]

Stupeň dokumentace:
DUSP+PDPS

Kraj:
Olomoucký

Katastrální území:
Blatec [605204]

TUDU:
2201G1

Smluvní datum zpracování:
28.02.2025

Označení investora:	Stupeň dokumentace:	Část:	Objekt:	Podobjekt:	Příloha:	Revize:
S 6 3 5 2 4 0 0 3 3	_ P D P S	_ D 2 3 4 _	X X X X X X X 0 3	_ 6 X	_ x _ x 1 0	_ 0 0 0

[Prostor pro další informace]